## INSTALAČNÍ SCHÉMA

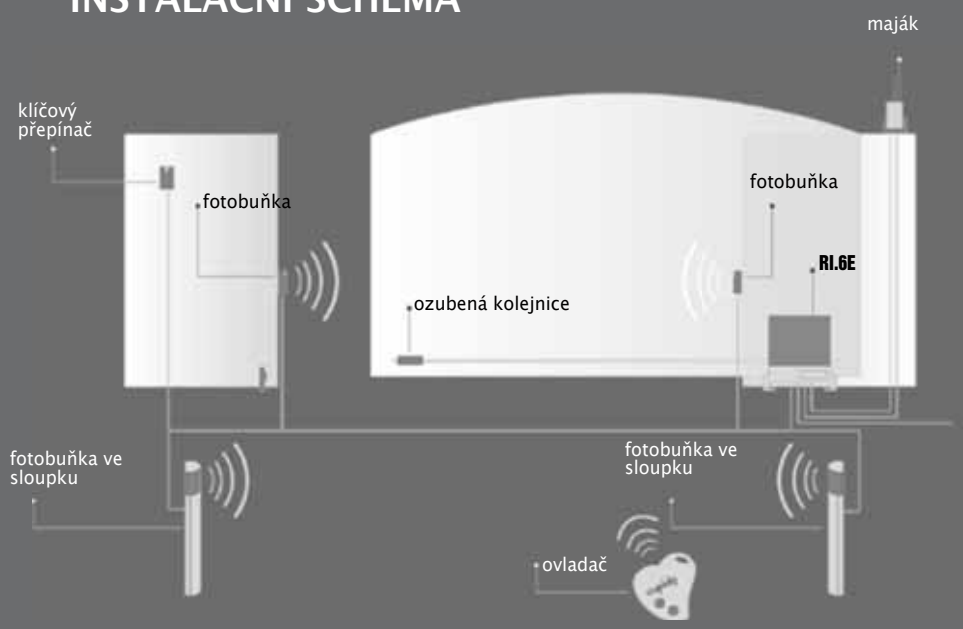


## ROZMĚRY

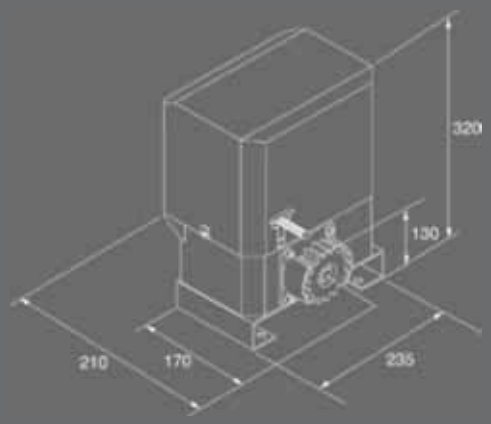


## DOPORUČENÉ PŘÍSLUŠENSTVÍ

**DA.2S**

Elektronická karta pro synchronizaci pohybu.

**LB**

Standardní krabice pro řídící jednotku. Stupeň ochrany IP 55.

**DA.BT6**
**DA.BT2**

DA.BT6: Baterie 6Ah 12 Vdc
DA.BT2: Baterie 2,1 Ah 12 Vdc.
V motoru může být umístěna pouze verze DA.BT2.

**RI.M4Z**

Ozubená kolejnice zinková M4 22x22x2000 mm

**RI.M4P**

Ozubená kolejnice plastová na šrouby M4 82x40x1000 mm.

**RI.M4F**

Ozubená kolejnice zinková na šrouby M4 30x12x1000 mm.

**RI.SF**

Systém umožňující částečné otevření pro pěší.

**ID.TA**

Kovový signalizační disk.